# תאורת פנים 3 מנורות - דגם 13098

גופי תאורה שקועי תקרה

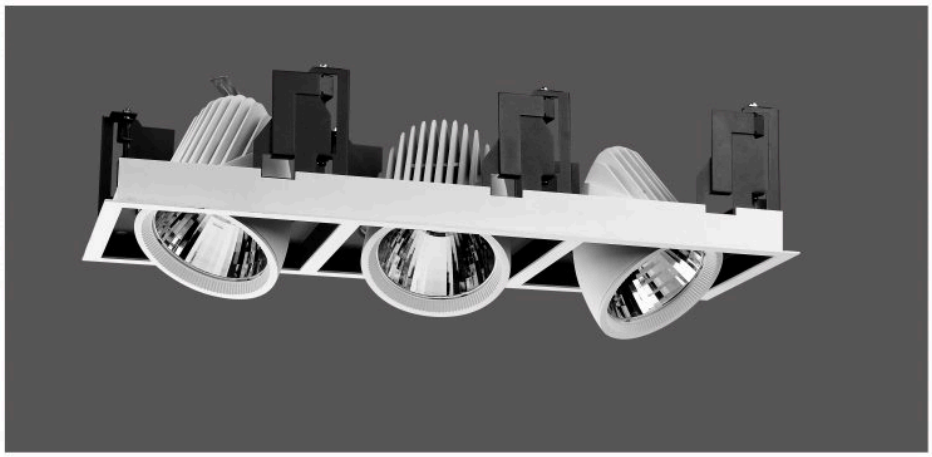

## פרטי המוצר

| | |
|---|---|
| **נורת לד** | PHILIPS / CITIZEN |
| **שנאי** | PHILIPS/OSRAM/TRIDONIC 3X28-50W |
| **מסירות צבע** | CRI 80-97 |
| **לומן** | 3X2800-5000LM |
| **גוון אור** | קיים בכל גוון אור רצוי |
| **זווית הארה** | 60°/40°/36°/30°/20°/15°/12° |
| **זמין בצבע** | לבן, שחור, אפור, RAL |
| **מידות** | 62.8X22 ס"מ |